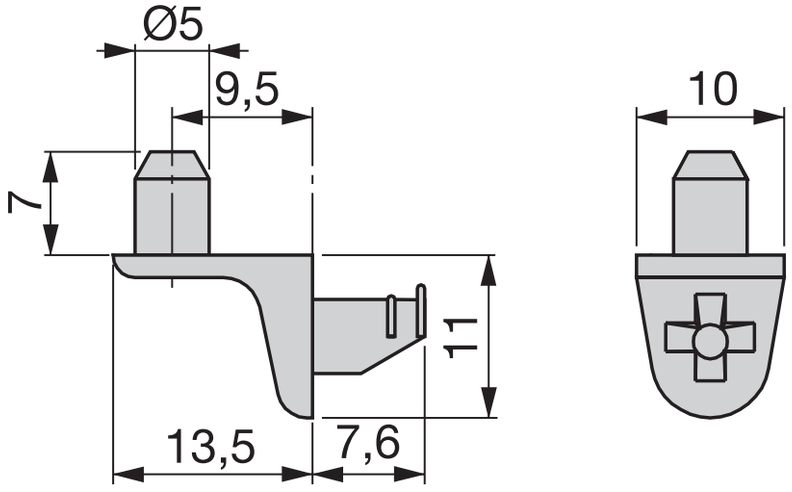
Ø5
9,5
7
11
13,5
7,6
10