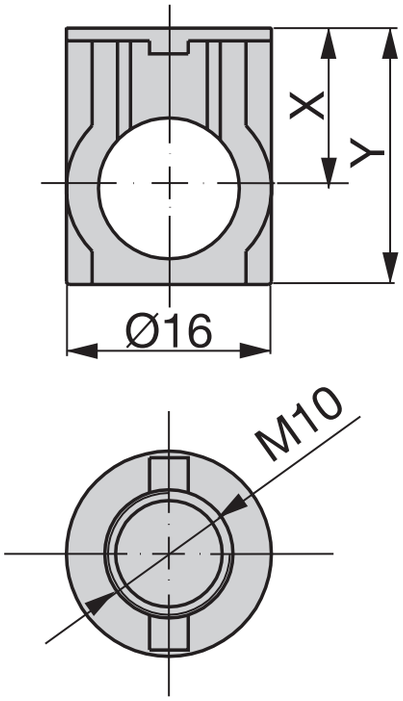
X
Y
Ø16
M10