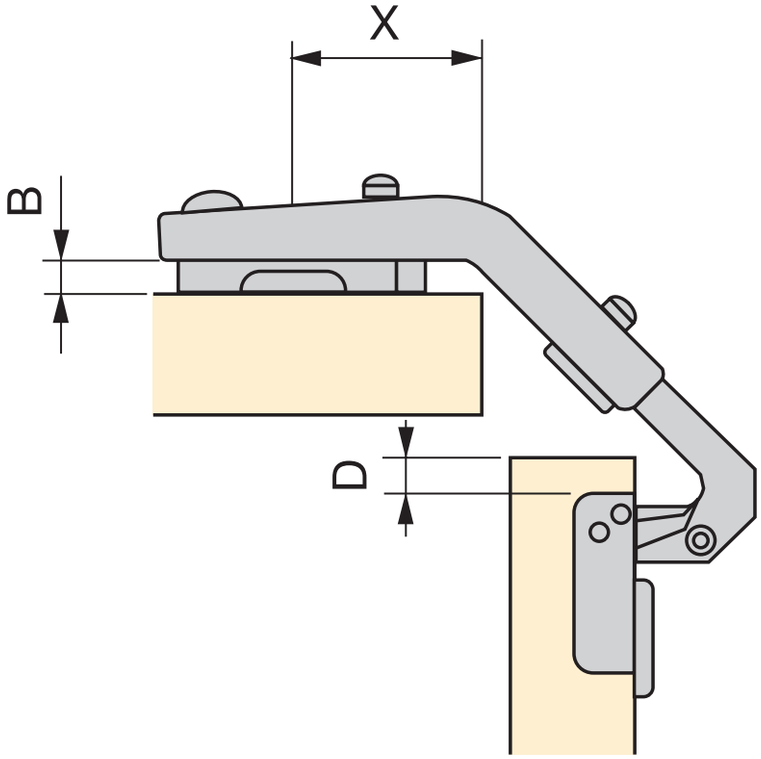
X
B
D